Les Cintreurs Réunis
15 Chemin des Mesanges
31120 PORTET SUR GARONNE
Site internet : www.lescintreursreunis.com

Téléphone : 05 62 87 51 32
Fax : 05 62 82 52 18
Email : lescintreurs.reunis@free.fr

1/2 cercle + jambages

Demande de devis	
Commande	
Facultatif =	*

Délai souhaité	

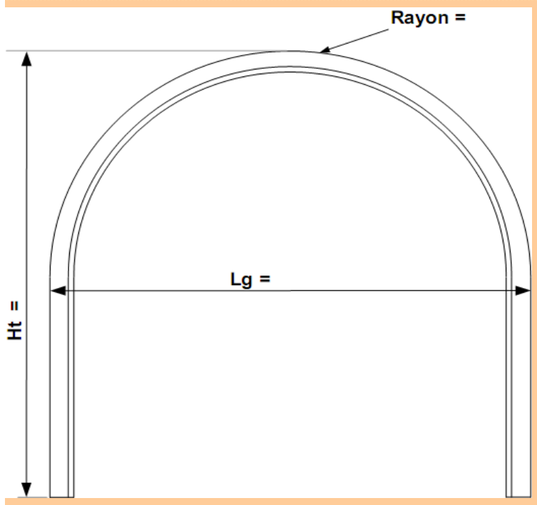

Lg =	
Ht =	
Rayon = *	

Observation	Ral

Gamme *	Qte	Qte	Qte	Qte	Qte	Qte	Qte	Qte	Qte	Qte	Qte
	Dor	Par	CJ	Tapée	Autres						
Ref:											
Fixe											
Imposte											

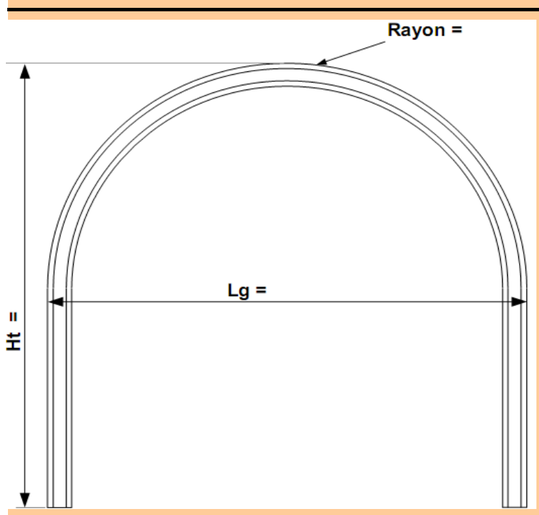

Lg =	
Ht =	
Rayon = *	

Observation	Ral

Gamme *	Qte	Qte	Qte	Qte	Qte	Qte	Qte	Qte	Qte	Qte	Qte
	Dor	Ouv	Par	CJ	Tapée	Autres					
Ref:											
OF 1Vtx											
OB 1 Vtx											

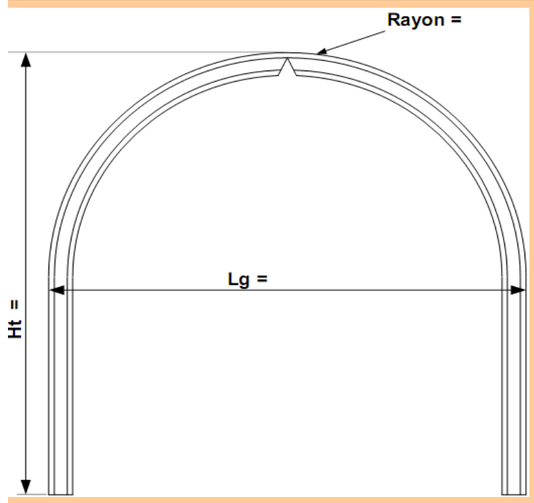

Lg =	
Ht =	
Rayon = *	

Observation	Ral

Gamme *	Qte	Qte	Qte	Qte	Qte	Qte	Qte	Qte	Qte	Qte	Qte
	Dor	Ouv	Par	CJ	Tapée	Autres					
Ref:											
OF 2Vtx											
OF 2 Vtx + OB											

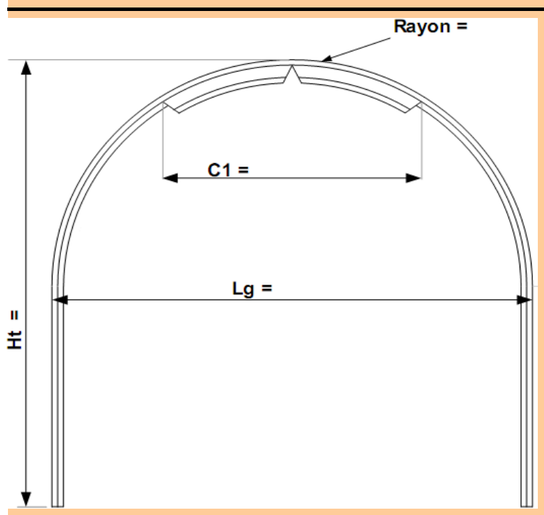

Lg =	
Ht =	
Rayon = *	
C 1 =	

Observation	Ral

Gamme *	Qte	Qte	Qte	Qte	Qte	Qte	Qte	Qte	Qte	Qte	Qte
	Dor	Ouv	Par	CJ	Tapée	Autres					
Ref:											
Ensemble PF 1 Vtl + fixes latéraux											
Ou											
Ensemble PF 2 Vtx + fixes latéraux											